Standardbeschlag

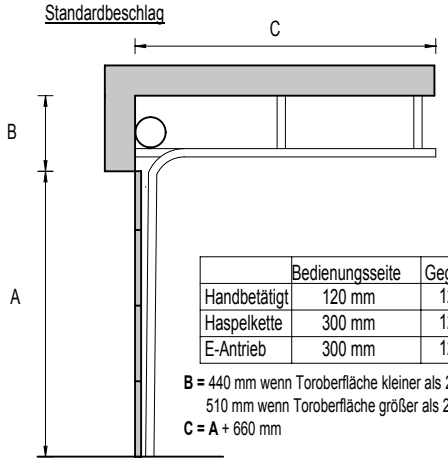

	Bedienungsseite	Gegenseite
Handbetätigt	120 mm	120 mm
Haspelkette	300 mm	120 mm
E-Antrieb	300 mm	120 mm

B = 440 mm wenn Toroberfläche kleiner als 25 m² ist
510 mm wenn Toroberfläche größer als 25 m² ist
C = A + 660 mm

Beschlag für niedrige Sturzhöhe

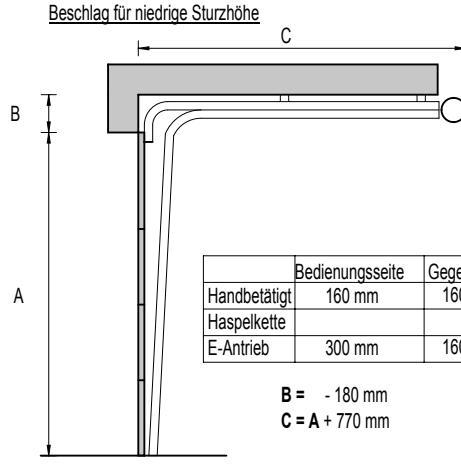

	Bedienungsseite	Gegenseite
Handbetätigt	160 mm	160 mm
Haspelkette		
E-Antrieb	300 mm	160 mm

B = - 180 mm
C = A + 770 mm

Beschlag für große Sturzhöhe

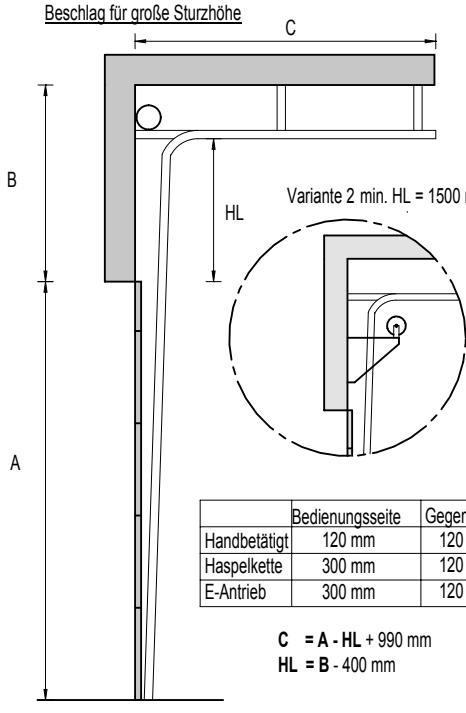

	Bedienungsseite	Gegenseite
Handbetätigt	120 mm	120 mm
Haspelkette	300 mm	120 mm
E-Antrieb	300 mm	120 mm

C = A - HL + 990 mm
HL = B - 400 mm

Beschlag für Vertikal-Bewegung

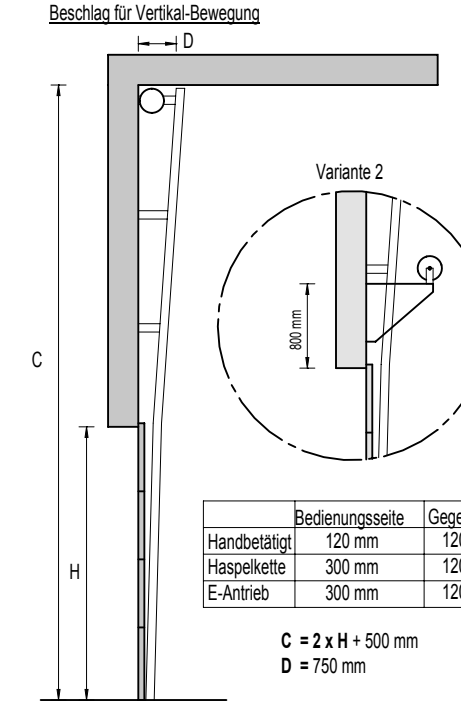

	Bedienungsseite	Gegenseite
Handbetätigt	120 mm	120 mm
Haspelkette	300 mm	120 mm
E-Antrieb	300 mm	120 mm

C = 2 x H + 500 mm
D = 750 mm

Dachfolgebeschlag

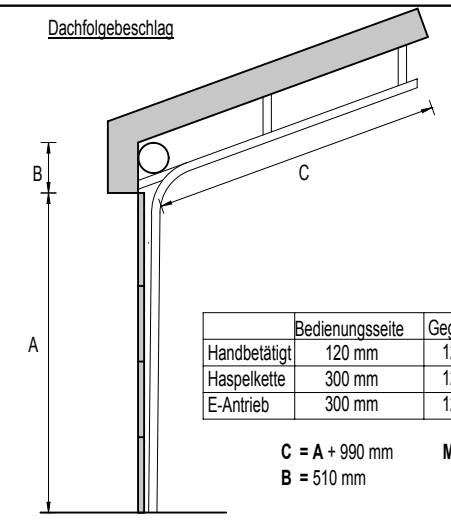

	Bedienungsseite	Gegenseite
Handbetätigt	120 mm	120 mm
Haspelkette	300 mm	120 mm
E-Antrieb	300 mm	120 mm

C = A + 990 mm **MAX 35°**
B = 510 mm

Dachfolgebeschlag

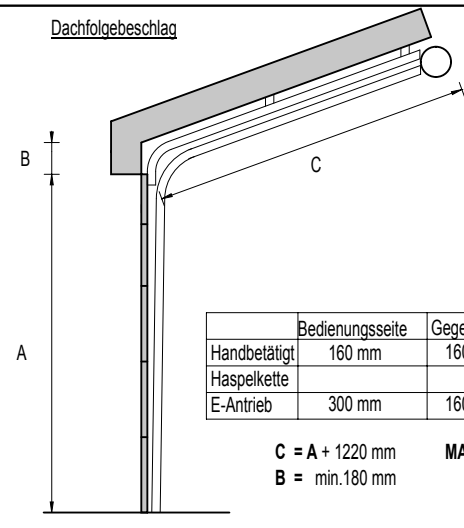

	Bedienungsseite	Gegenseite
Handbetätigt	160 mm	160 mm
Haspelkette		
E-Antrieb	300 mm	160 mm

C = A + 1220 mm **MAX 35°**
B = min.180 mm